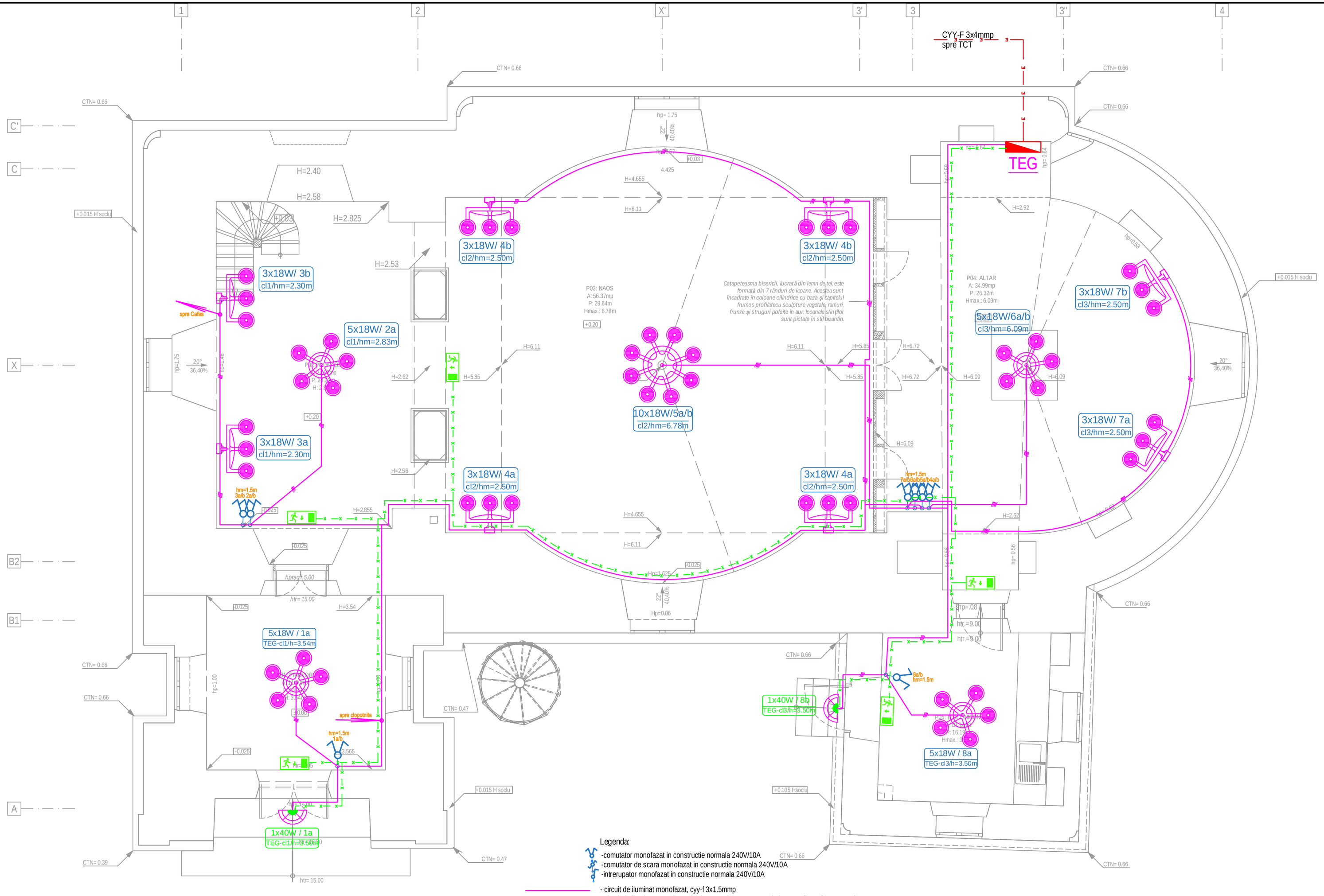

Legenda:

- -comutator monofazat in constructie normala 240V/10A
- -comutator de scara monofazat in constructie normala 240V/10A
- -intrerupator monofazat in constructie normala 240V/10A
- - circuit de iluminat monofazat, cyy-f 3x1.5mmp
- - circuit de iluminat monofazat de siguranta (de evacuare, de interventii cyy-f 3x1.5mmp)
- - circuit alimentare tablou centrala termica
- Corp de iluminat de siguranta cu acumulator tip CISA
- Corp de iluminat tip candelabru biserica, echipat cu 5 - 10 corpuri de iluminat LED
- Corp de iluminat tip aplica biserica, echipat cu 2 - 3 corpuri de iluminat LED
- Corp de iluminat tip plafoniera, echipat cu 1 corp de iluminat LED
- Corpuri de iluminat tip aplica de exterior, intercalat cu iluminat de siguranta echipate cu kituri de siguranta, cu autonomie 3 ore; IP65

TEG - Tablou Electric General
TCT - Tablou Electric centrala termica

NOTĂ

1. Orice modificare a prevederilor prezentei planşe se face numai cu acordul scris al proiectantului;
2. Orice neconcordanţă între prevederile prezentei planşe şi situaţia din amplasament se va aduce imediat la cunoştinţa proiectantului.

verificator/expert	nume	semnatura	cerinta	referat / expertiza nr. / data

PROIECTANT GENERAL: EUROAMIRA — Noi te îndrumăm spre succes!
Iaşi, Calea Chisinaului, nr. 17, corp C1, et. 2, cam.207, judeţul Iaşi
J22/1305/2007, C.U.I.: RO 21648235,
Tel.:+40.332/132.180,Fax:+40.374/090.048

BENEFICIAR: SFANTA MANASTIRE VARATEC

Proiect nr. 001/2018

FAZA: D.T.A.C.+Ptl

VOLUM: INST.

SPECIFICATIE	NUME	SEMNATURA	Scara: 1:50
SEF PROIECT COMPLEX	ARH. OVIDIU- DORIN ALEXIEVICI		
PROPUNERE	ING. VASILE FILIP		Format: A2
DESENAT	ING. VASILE FILIP		
Drepturi de autor: S.C. EUROAMIRA S.R.L. conform Lege nr. 8/1996			Revizia:R0

DENUMIRE PROIECT:
PUNEREA IN VALOARE A PATRIMONIULUI CULTURAL PRIN CONSOLIDAREA SI CONSERVAREA BISERICII „SFANTUL IOAN BOTEZATORUL", DIN CADRUL ANSAMBLULUI MANASTIRII VARATEC
Sat Varatec, Str. Veronica Micle, Nr.25, Comuna Agapia, Judetul Neamt

INSTALATII ELECTRICE
BISERICA - PLAN PARTER ILUMINAT

PLANSA IE.01

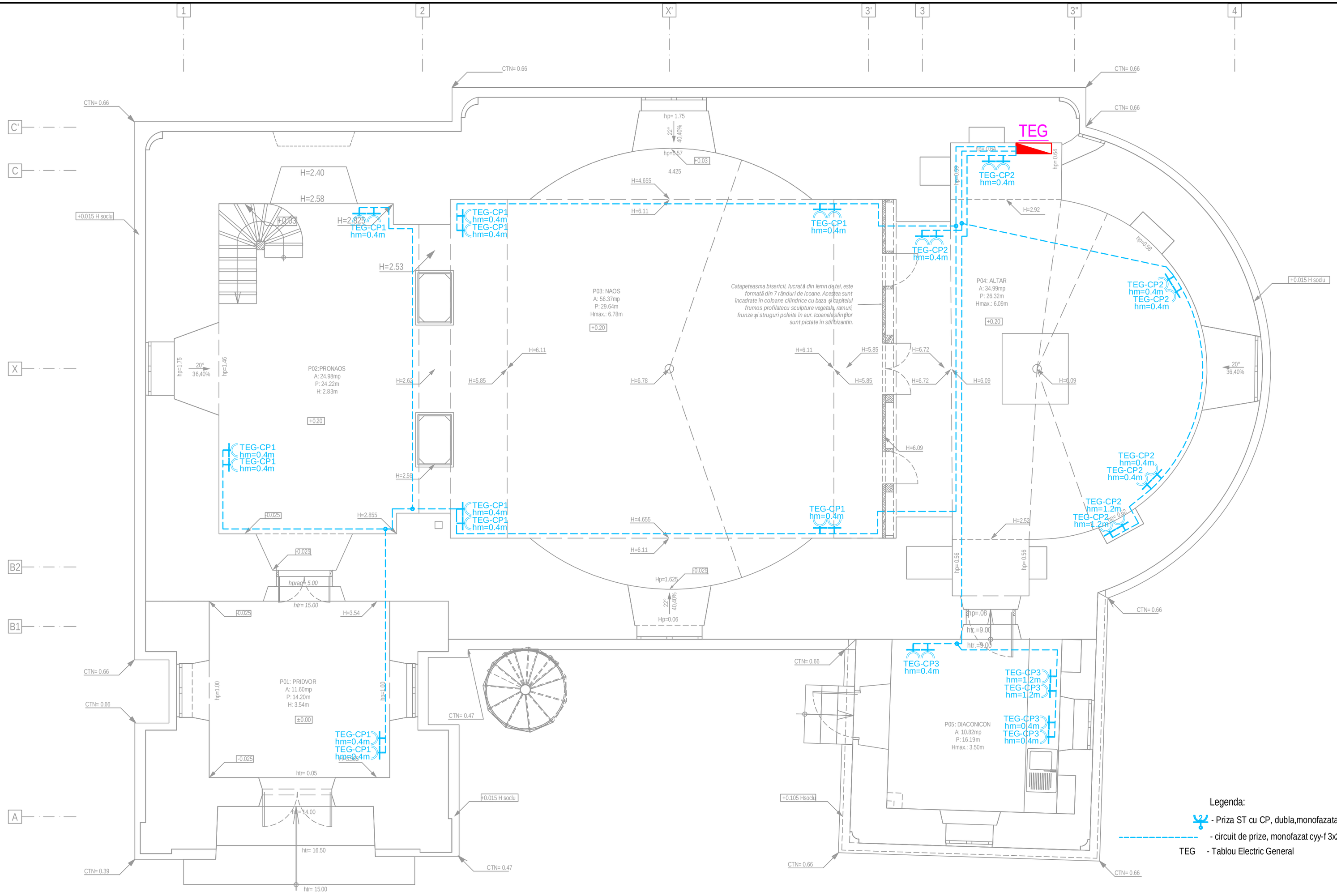

Legenda:

- Priza ST cu CP, dubla,monofazata in constructie normala, 240V/16A
- circuit de prize, monofazat cyy-f 3x2.5mmp
- TEG - Tablou Electric General

NOTĂ

1. Orice modificare a prevederilor prezentei planşe se face numai cu acordul scris al proiectantului;
2. Orice neconcordanţă între prevederile prezentei planşe şi situaţia din amplasament se va aduce imediat la cunoştinţa proiectantului.

verificator/expert	nume	semnatura	cerinta	referat / expertiza nr. / data

PROIECTANT GENERAL: EUROAMIRA — Noi te îndrumăm spre succes!
Iaşi, Calea Chisinaului, nr. 17, corp C1, et. 2, cam.207, judeţul Iaşi
J22/1305/2007, C.U.I.: RO 21648235,
Tel.:+40.332/132.180,Fax:+40.374/090.048

BENEFICIAR: SFANTA MANASTIRE VARATEC

Proiect nr. 001/2018

FAZA: D.T.A.C.+Ptl

VOLUM: INST.

SPECIFICATIE	NUME	SEMNATURA
SEF PROIECT COMPLEX	ARH. OVIDIU- DORIN ALEXIEVICI	
PROPUNERE	ING. VASILE FILIP	
DESENAT	ING. VASILE FILIP	

Scara: 1:50

Format: A2

Revizia:R0

DENUMIRE PROIECT:
PUNEREA IN VALOARE A PATRIMONIULUI CULTURAL
PRIN CONSOLIDAREA SI CONSERVAREA BISERICII
„SFANTUL IOAN BOTEZATORUL", DIN CADRUL ANSAMBLULUI MANASTIRII VARATEC
Sat Varatec, Str. Veronica Micle, Nr.25, Comuna Agapia, Judetul Neamt

INSTALATII ELECTRICE
BISERICA - PLAN PARTER CIRCUIT PRIZE

PLANSA IE.02

Drepturi de autor: S.C. EUROAMIRA S.R.L. conform Lege nr. 8/1996

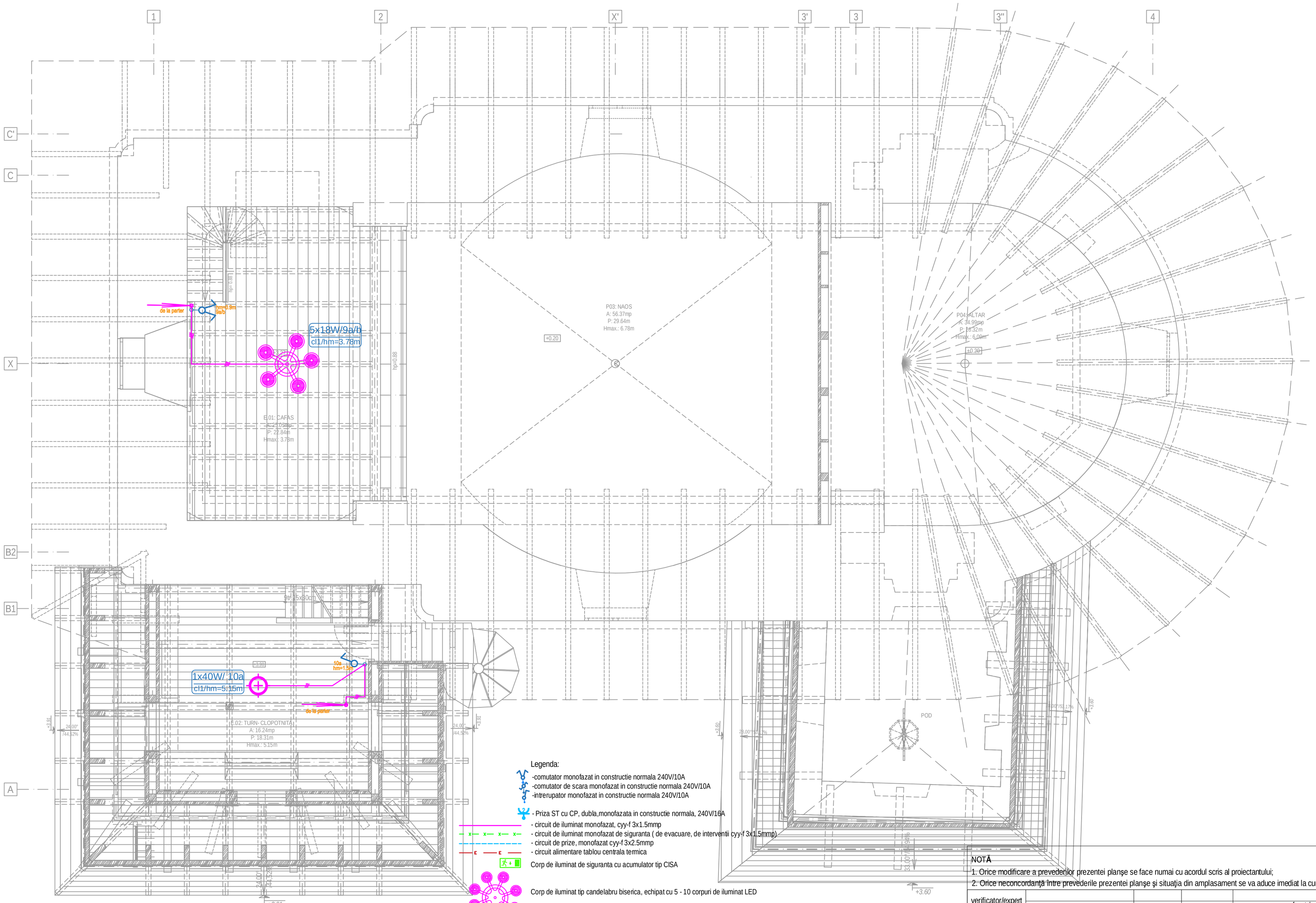

Legenda:

- -comutator monofazat in constructie normala 240V/10A
- -comutator de scara monofazat in constructie normala 240V/10A
- -intrerupator monofazat in constructie normala 240V/10A
- Priza ST cu CP, dubla,monofazata in constructie normala, 240V/16A
- circuit de iluminat monofazat, cyy-f 3x1.5mmp
- circuit de iluminat monofazat de siguranta (de evacuare, de interventii cyy-f 3x1.5mmp)
- circuit de prize, monofazat cyy-f 3x2.5mmp
- circuit alimentare tablou centrala termica
- Corp de iluminat de siguranta cu acumulator tip CISA
- Corp de iluminat tip candelabru biserica, echipat cu 5 - 10 corpuri de iluminat LED
- Corp de iluminat tip aplica biserica, echipat cu 2 - 3 corpuri de iluminat LED
- Corp de iluminat tip plafoniera, echipat cu 1 corp de iluminat LED
- Corpuri de iluminat tip aplica de exterior, intercalat cu iluminat de siguranta echipate cu kituri de siguranta, cu autonomie 3 ore; IP65

TEG - Tablou Electric General
TCT - Tablou Electric centrala termica

NOTA

1. Orice modificare a prevederilor prezentei planşe se face numai cu acordul scris al proiectantului;
2. Orice neconcordanţă între prevederile prezentei planşe şi situaţia din amplasament se va aduce imediat la cunoştinţa proiectantului.

verificator/expert	nume	semnatura	cerinta	referat / expertiza nr. / data

PROIECTANT GENERAL: EUROAMIRA "Noi te îndrumăm spre succes!"
Iaşi, Calea Chisinaului, nr. 17, corp C1, et. 2, cam.207, judeţul Iaşi
J22/1305/2007, C.U.I.: RO 21648235,
Tel.:+40.332/132.180,Fax:+40.374/090.048

BENEFICIAR: SFANTA MANASTIRE VARATEC

Proiect nr. 001/2018

SPECIFICATIE	NUME	SEMNATURA	Scara: 1:50
SEF PROIECT COMPLEX	ARH. OVIDIU- DORIN ALEXIEVICI		
PROPUNERE	ING. VASILE FILIP		Format: A2
DESENAT	ING. VASILE FILIP		

DENUMIRE PROIECT:
PUNEREA IN VALOARE A PATRIMONIULUI CULTURAL PRIN CONSOLIDAREA SI CONSERVAREA BISERICII „SFANTUL IOAN BOTEZATORUL", DIN CADRUL ANSAMBLULUI MANASTIRII VARATEC
Sat Varatec, Str. Veronica Micle, Nr.25, Comuna Agapia, Judetul Neamt

INSTALATII ELECTRICE
BISERICA - PLAN CAFAS

FAZA: D.T.A.C.+Ptl
VOLUM: INST.
PLANSA IE.03

Drepturi de autor: S.C. EUROAMIRA S.R.L. conform Lege nr. 8/1996

Revizia:R0

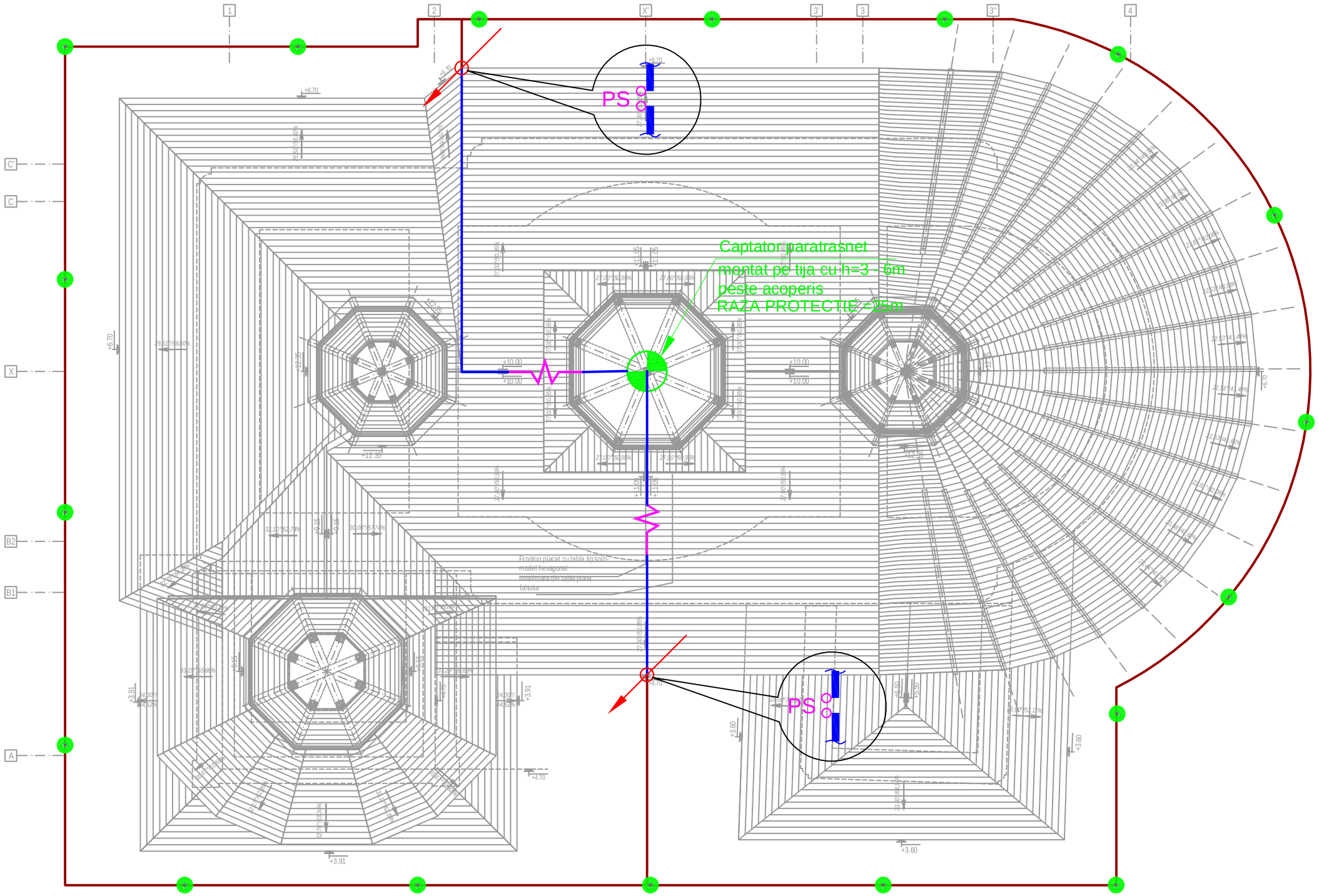

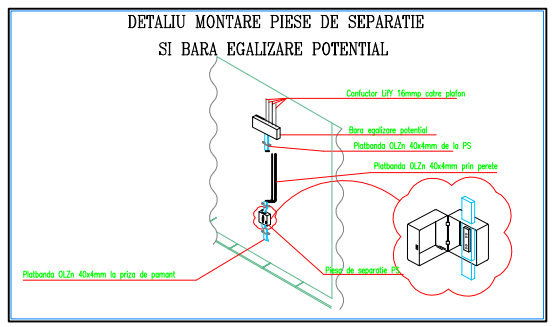

LEGENDA ECHIPAMENTE

	- dispozitiv de captare paratrasnet cu amorsare ;
	- conductor de echipotential, bara de OLZn Ø10mm;
	- platbanda pentru impamantare, OLZn 40x4mm;
PS	- piesa de separatie montata in nisa in termoizolatie;
	- Element flexibil pentru dilatare;
	- electrod vertical OLZn 2 1/2", L=3m, montat ingropat la H=-1m fata de CTA ;

NOTĂ

1. Orice modificare a prevederilor prezentei planşe se face numai cu acordul scris al proiectantului;
2. Orice neconcordanţă între prevederile prezentei planşe şi situaţia din amplasament se va aduce imediat la cunoştinţa proiectantului.

verificator/expert	nume	semnatura	cerinta	referat / expertiza nr. / data

PROIECTANT GENERAL: EUROAMIRA — Noi te indrumam spre succes!
Iaşi, Calea Chisinaului, nr. 17, corp C1, et. 2, cam.207, judeţul Iaşi
J22/1305/2007, C.U.I.: RO 21648235,
Tel.:+40.332/132.180,Fax:+40.374/090.048

BENEFICIAR: SFANTA MANASTIRE VARATEC

Proiect nr. 001/2018

FAZA: D.T.A.C.+Ptl

VOLUM: INST.

SPECIFICATIE	NUME	SEMNATURA
SEF PROJECT COMPLEX	ARH. OVIDIU- DORIN ALEXIEVICI	
PROPUNERE	ING. VASILE FILIP	
DESENAT	ING. VASILE FILIP	

Scara: 1:100

Format: A3

Revizia:R0

DENUMIRE PROIECT:
PUNEREA IN VALOARE A PATRIMONIULUI CULTURAL PRIN CONSOLIDAREA SI CONSERVAREA BISERICII ,,SFANTUL IOAN BOTEZATORUL", DIN CADRUL ANSAMBLULUI MANASTIRII VARATEC
Sat Varatec, Str. Veronica Micle, Nr.25, Comuna Agapia, Judetul Neamt

INSTALATII ELECTRICE
BISERICA - PLAN ACOPERIS

PLANSA IE.04

Drepturi de autor: S.C. EUROAMIRA S.R.L. conform Lege nr. 8/1996

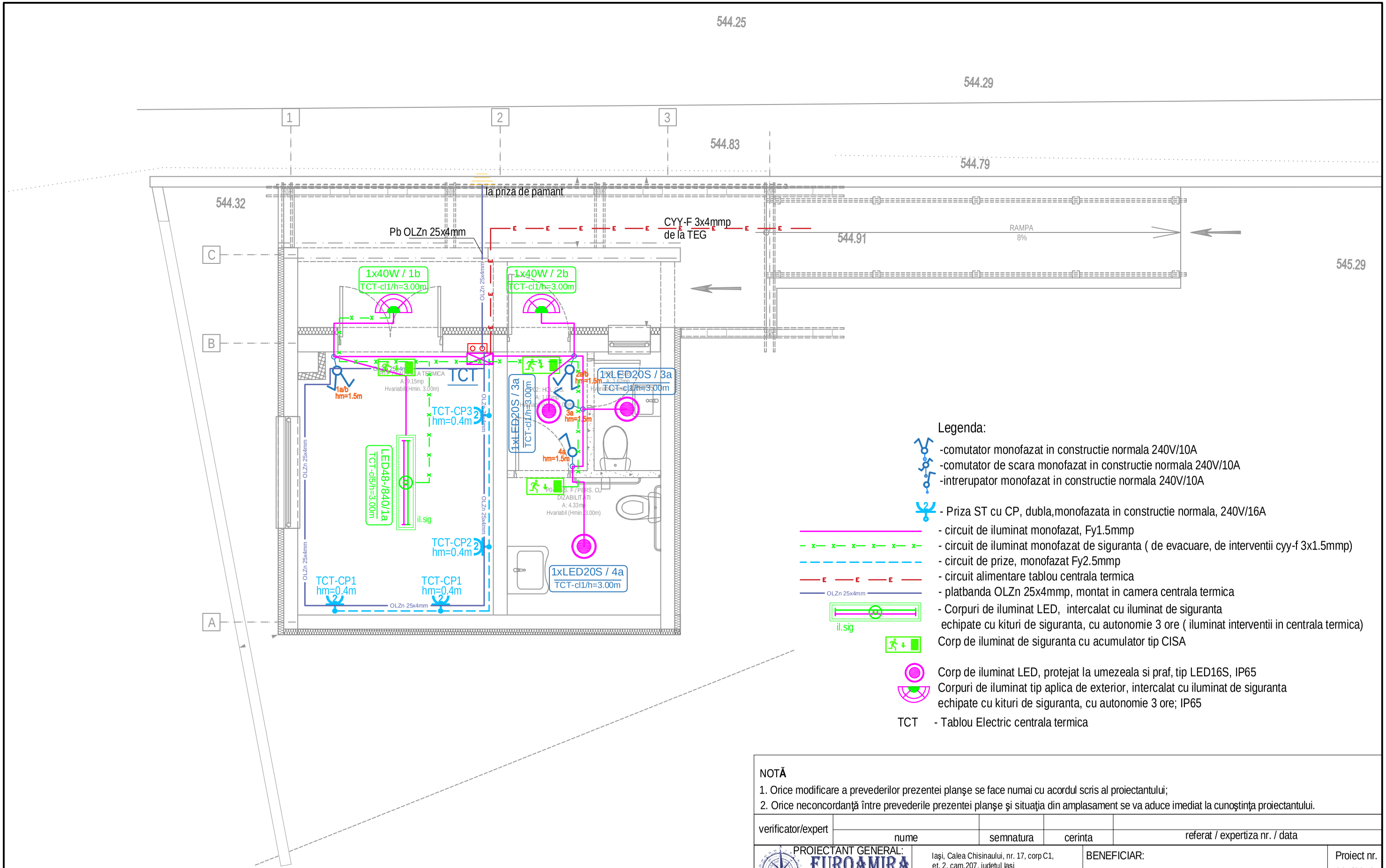

NOTĂ

1. Orice modificare a prevederilor prezentei planşe se face numai cu acordul scris al proiectantului;
2. Orice neconcordanţă între prevederile prezentei planşe şi situaţia din amplasament se va aduce imediat la cunoştinţa proiectantului.

verificator/expert	nume	semnatura	cerinta	referat / expertiza nr. / data

PROIECTANT GENERAL: EUROAMIRA *Noi te indrumam spre succes!*

Iaşi, Calea Chisinaului, nr. 17, corp C1, et. 2, cam.207, judeţul Iaşi
J22/1305/2007, C.U.I.: RO 21648235,
Tel.:+40.332/132.180,Fax:+40.374/090.048

BENEFICIAR: SFANTA MANASTIRE VARATEC

Proiect nr. 001/2018

SPECIFICATIE	NUME	SEMNATURA	Scara: 1:50
SEF PROIECT COMPLEX	ARH. OVIDIU- DORIN ALEXIEVICI		
PROPUNERE	ING. VASILE FILIP		Format: A3
DESENAT	ING. VASILE FILIP		

DENUMIRE PROIECT:
PUNEREA IN VALOARE A PATRIMONIULUI CULTURAL PRIN CONSOLIDAREA SI CONSERVAREA BISERICII ,,SFANTUL IOAN BOTEZATORUL", DIN CADRUL ANSAMBLULUI MANASTIRII VARATEC
Sat Varatec, Str. Veronica Micle, Nr.25, Comuna Agapia, Judetul Neamt

FAZA: D.T.A.C.+Ptr

VOLUM: INST.

INSTALATII ELECTRICE
CENTRALA+GRUPURI SANITARE - PLAN PARTER

PLANSA IE.05

Drepturi de autor: S.C. EUROAMIRA S.R.L. conform Lege nr. 8/1996

Revizia:R0

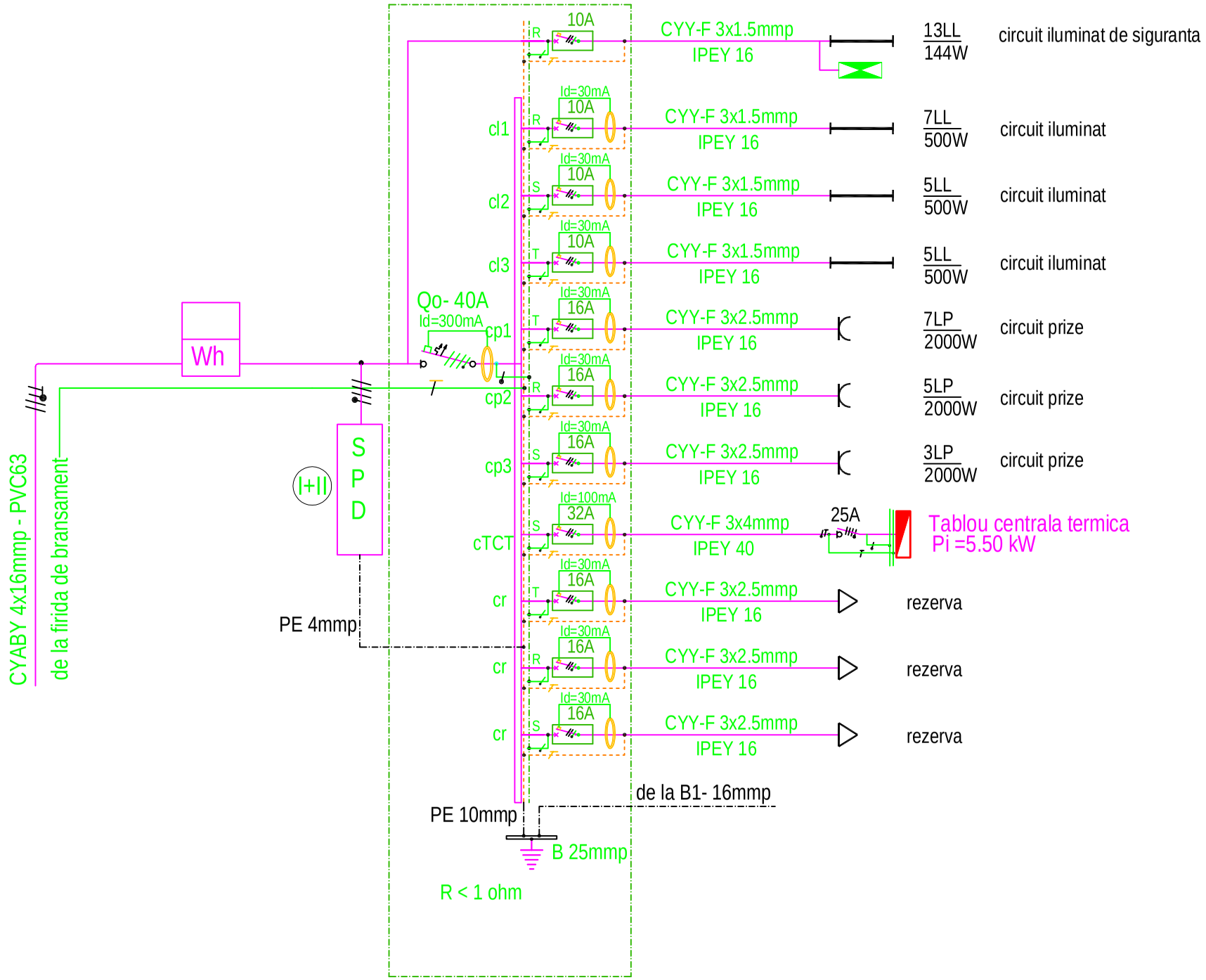

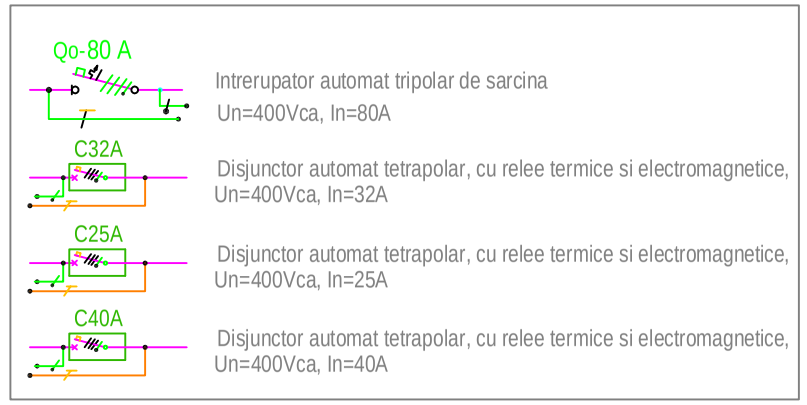

(3N~50Hz;400/230V)
TABLOU DISTRIBUTIE PARTER
Pi=18 500 W
Pa=13 875 W; Ku=0,75
Ic=23.35A

NOTĂ

1. Orice modificare a prevederilor prezentei planşe se face numai cu acordul scris al proiectantului;
2. Orice neconcordanţă între prevederile prezentei planşe şi situaţia din amplasament se va aduce imediat la cunoştinţa proiectantului.

verificator/expert	nume	semnatura	cerinta	referat / expertiza nr. / data

PROIECTANT GENERAL: EUROAMIRA — Noi te indrumam spre succes!
Iaşi, Calea Chisinaului, nr. 17, corp C1, et. 2, cam.207, judeţul Iaşi
J22/1305/2007, C.U.I.: RO 21648235, Tel.:+40.332/132.180,Fax:+40.374/090.048

BENEFICIAR: SFANTA MANASTIRE VARATEC

Proiect nr. 001/2018

FAZA: D.T.A.C.+Ptl

VOLUM: INST.

SPECIFICATIE	NUME	SEMNATURA	Scara:
SEF PROIECT COMPLEX	ARH. OVIDIU- DORIN ALEXIEVICI		....
PROPUNERE	ING. VASILE FILIP		Format:
DESENAT	ING. VASILE FILIP		A3

DENUMIRE PROIECT:
PUNEREA IN VALOARE A PATRIMONIULUI CULTURAL PRIN CONSOLIDAREA SI CONSERVAREA BISERICII „SFANTUL IOAN BOTEZATORUL", DIN CADRUL ANSAMBLULUI MANASTIRII VARATEC
Sat Varatec, Str. Veronica Micle, Nr.25, Comuna Agapia, Judetul Neamt

INSTALATII ELECTRICE
TABLOU ELECTRIC GENERAL

PLANSA IE.06

Drepturi de autor: S.C. EUROAMIRA S.R.L. conform Lege nr. 8/1996

Revizia:R0

TCT (1N~50Hz;230V)

Pi = 5500 W

Ps = 3575W

Cs = 0.65

Ic = 15.54A

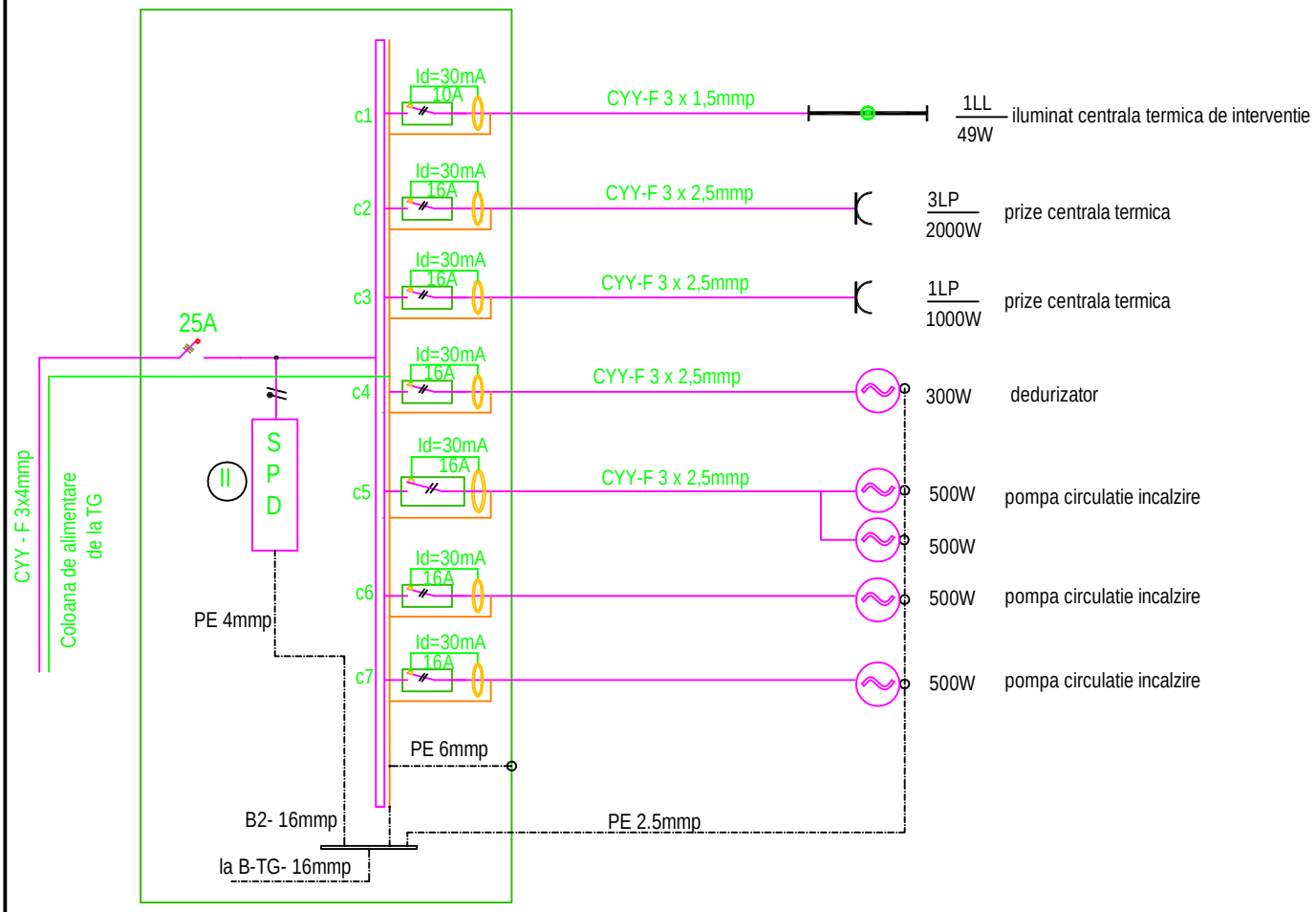

N O T A

- pentru realizarea schemei se vor utiliza numai aparate si echipamente omologate care au caracteristicile tehnice si parametrii de functionare conform acestui proiect;
- protectia la scurtcircuit a circuitelor se va realiza cu intrerupatoare automate;

NOTĂ

1. Orice modificare a prevederilor prezentei planşe se face numai cu acordul scris al proiectantului;
2. Orice neconcordanţ ăîntre prevederile prezentei planşe şi situaţia din amplasament se va aduce imediat la cunoştinţa proiectantului.

verificator/expert				
	nume	semnatura	cerinta	referat / expertiza nr. / data

PROIECTANT GENERAL: EUROAMIRA *Noi te indrumam spre succes!*	Iaşi, Calea Chisinaului, nr. 17, corp C1, et. 2, cam.207, judeţul Iaşi J22/1305/2007, C.U.I.: RO 21648235, Tel.:+40.332/132.180,Fax:+40.374/090.048	BENEFICIAR: SFANTA MANASTIRE VARATEC	Proiect nr. 001/2018

SPECIFICATIE	NUME	SEMNATURA	Scara:	DENUMIRE PROIECT: *PUNEREA IN VALOARE A PATRIMONIULUI CULTURAL PRIN CONSOLIDAREA SI CONSERVAREA BISERICII „SFANTUL IOAN BOTEZATORUL", DIN CADRUL ANSAMBLULUI MANASTIRII VARATEC* *Sat Varatec, Str. Veronica Micle, Nr.25, Comuna Agapia, Judetul Neamt*	FAZA: D.T.A.C.+Ptf
SEF PROIECT COMPLEX	ARH. OVIDIU- DORIN ALEXIEVICI		....		VOLUM: INST.
PROPUNERE	ING. VASILE FILIP		Format:		
DESENAT	ING. VASILE FILIP		A3	INSTALATII ELECTRICE SCHEMA MONOFILARA TCT	PLANSA IE.07
Drepturi de autor: S.C. EUROAMIRA S.R.L. conform Lege nr. 8/1996			Revizia:R0		

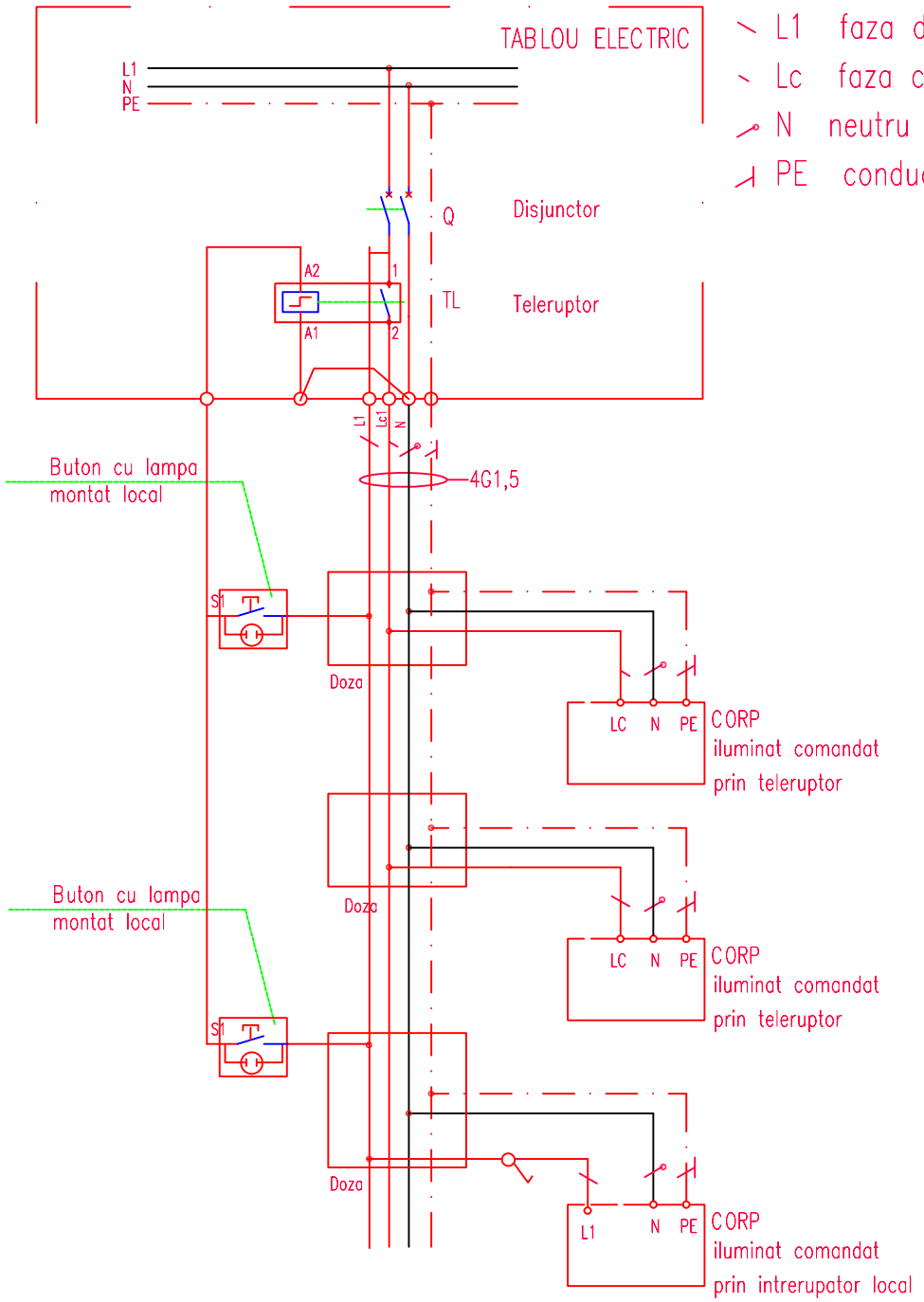

L1 faza directa

Lc faza comandata

N neutru

PE conductor de protectie

SCHEMA DE LEGATURI PENTRU DOUA INTRERUPATOARE DE SCARA DE CAPAT

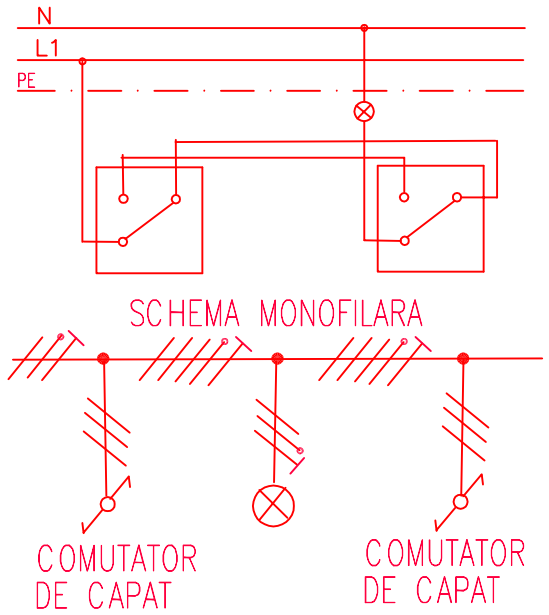

SCHEMA DE LEGATURI PENTRU DOUA INTRERUPATOARE DE CAPAT SI UN INTRERUPATOR TIP CRUCE

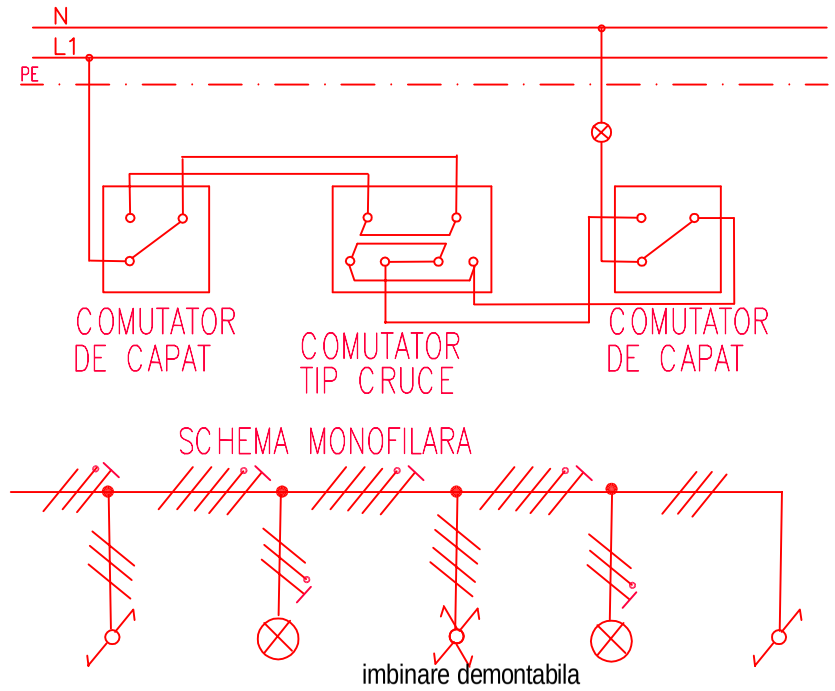

Legenda

Teleruptor (in tablou sau in doza)

S1 Buton fara retinere cu lampa (lampa functioneaza cand lumina e stinsa)

4G1,5 Cablu de alimentare CYY (v. schema monofilara tablou) 4 conductoare din care unul de protectie PE(G)

NOTĂ

1. Orice modificare a prevederilor prezentei planşe se face numai cu acordul scris al proiectantului;
2. Orice neconcordanţă între prevederile prezentei planşe şi situaţia din amplasament se va aduce imediat la cunoştinţa proiectantului.

verificator/expert	nume	semnatura	cerinta	referat / expertiza nr. / data

PROIECTANT GENERAL: EUROAMIRA — Noi te indrumam spre succes!

Iaşi, Calea Chisinaului, nr. 17, corp C1, et. 2, cam.207, judeţul Iaşi
J22/1305/2007, C.U.I.: RO 21648235,
Tel.:+40.332/132.180,Fax:+40.374/090.048

BENEFICIAR: SFANTA MANASTIRE VARATEC

Proiect nr. 001/2018

FAZA: D.T.A.C.+Ptl

SPECIFICATIE	NUME	SEMNATURA	Scara:
SEF PROIECT COMPLEX	ARH. OVIDIU- DORIN ALEXIEVICI		....
PROPUNERE	ING. VASILE FILIP		Format:
DESENAT	ING. VASILE FILIP		A3

DENUMIRE PROIECT:
PUNEREA IN VALOARE A PATRIMONIULUI CULTURAL PRIN CONSOLIDAREA SI CONSERVAREA BISERICII „SFANTUL IOAN BOTEZATORUL", DIN CADRUL ANSAMBLULUI MANASTIRII VARATEC
Sat Varatec, Str. Veronica Micle, Nr.25, Comuna Agapia, Judetul Neamt

VOLUM: INST.

INSTALATII ELECTRICE
SCHEMA COMANDA CIRCUIT SCARA SI CULOARE

PLANSA IE.08

Drepturi de autor: S.C. EUROAMIRA S.R.L. conform Lege nr. 8/1996

Revizia:R0

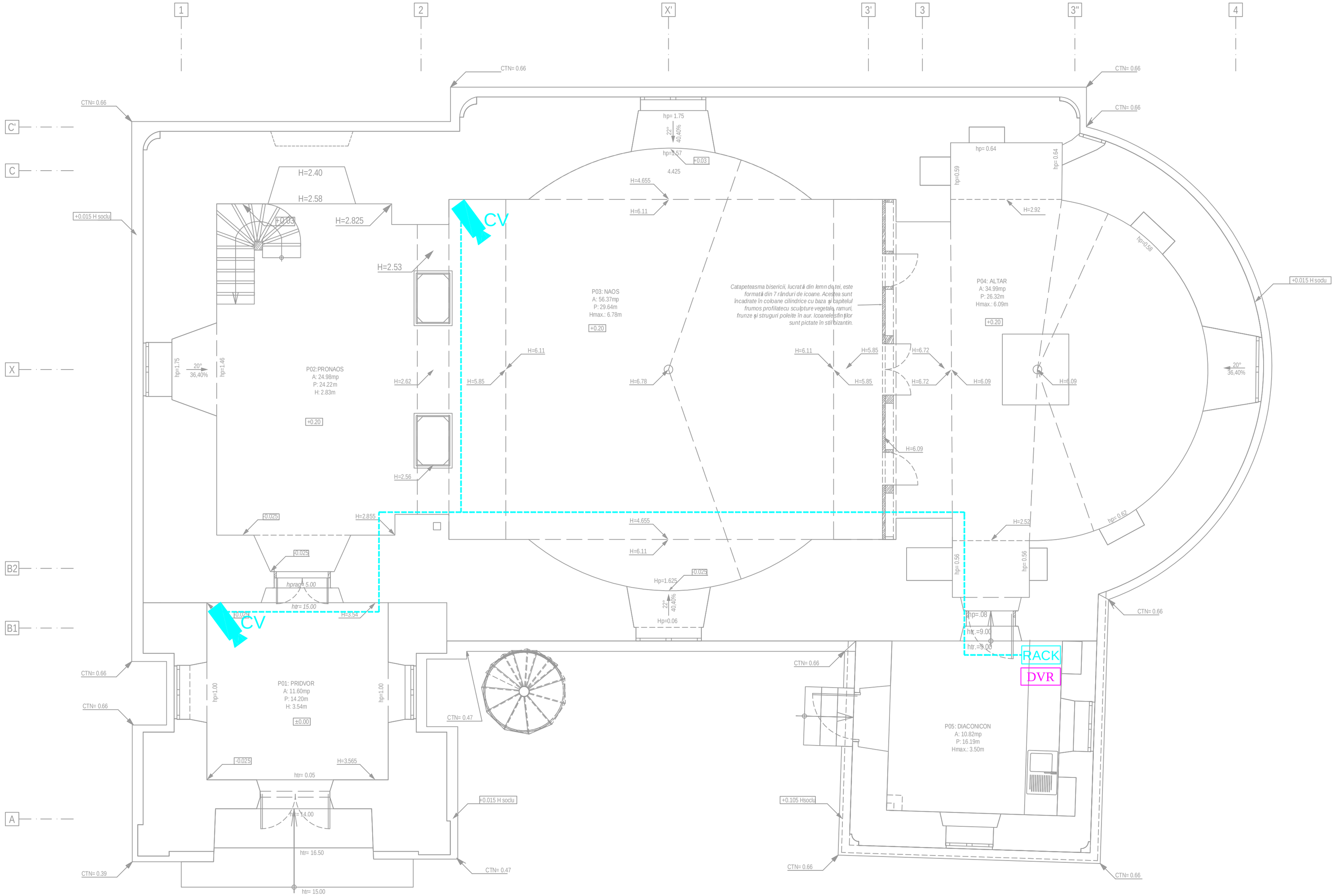

LEGENDA

RACK	Rack 19", 42U
DVR	Sistem de inregistrare video
CV	Camera supraveghere video de interior
- - - - - - - -	Traseu cablu camere video interioare si exterioare;

NOTĂ

1. Orice modificare a prevederilor prezentei planşe se face numai cu acordul scris al proiectantului;
2. Orice neconcordanţă între prevederile prezentei planşe şi situaţia din amplasament se va aduce imediat la cunoştinţa proiectantului.

verificator/expert	nume	semnatura	cerinta	referat / expertiza nr. / data

PROIECTANT GENERAL: EUROAMIRA — Noi te îndrumăm spre succes!
Iaşi, Calea Chisinaului, nr. 17, corp C1, et. 2, cam.207, judeţul Iaşi
J22/1305/2007, C.U.I.: RO 21648235,
Tel.:+40.332/132.180,Fax:+40.374/090.048

BENEFICIAR: SFANTA MANASTIRE VARATEC

Proiect nr. 001/2018

FAZA: D.T.A.C.+Ptl

VOLUM: INST.

SPECIFICATIE	NUME	SEMNATURA	Scara: 1:50
SEF PROIECT COMPLEX	ARH. OVIDIU- DORIN ALEXIEVICI		
PROPUNERE	ING. VASILE FILIP		Format: A2
DESENAT	ING. VASILE FILIP		

DENUMIRE PROIECT:
PUNEREA IN VALOARE A PATRIMONIULUI CULTURAL PRIN CONSOLIDAREA SI CONSERVAREA BISERICII „SFANTUL IOAN BOTEZATORUL", DIN CADRUL ANSAMBLULUI MANASTIRII VARATEC
Sat Varatec, Str. Veronica Micle, Nr.25, Comuna Agapia, Judetul Neamt

INSTALATII CURENTI SLABI - SUPRAVEGHERE VIDEO
BISERICA - PLAN PARTER

PLANSA ICS.01

Drepturi de autor: S.C. EUROAMIRA S.R.L. conform Lege nr. 8/1996

Revizia:R0

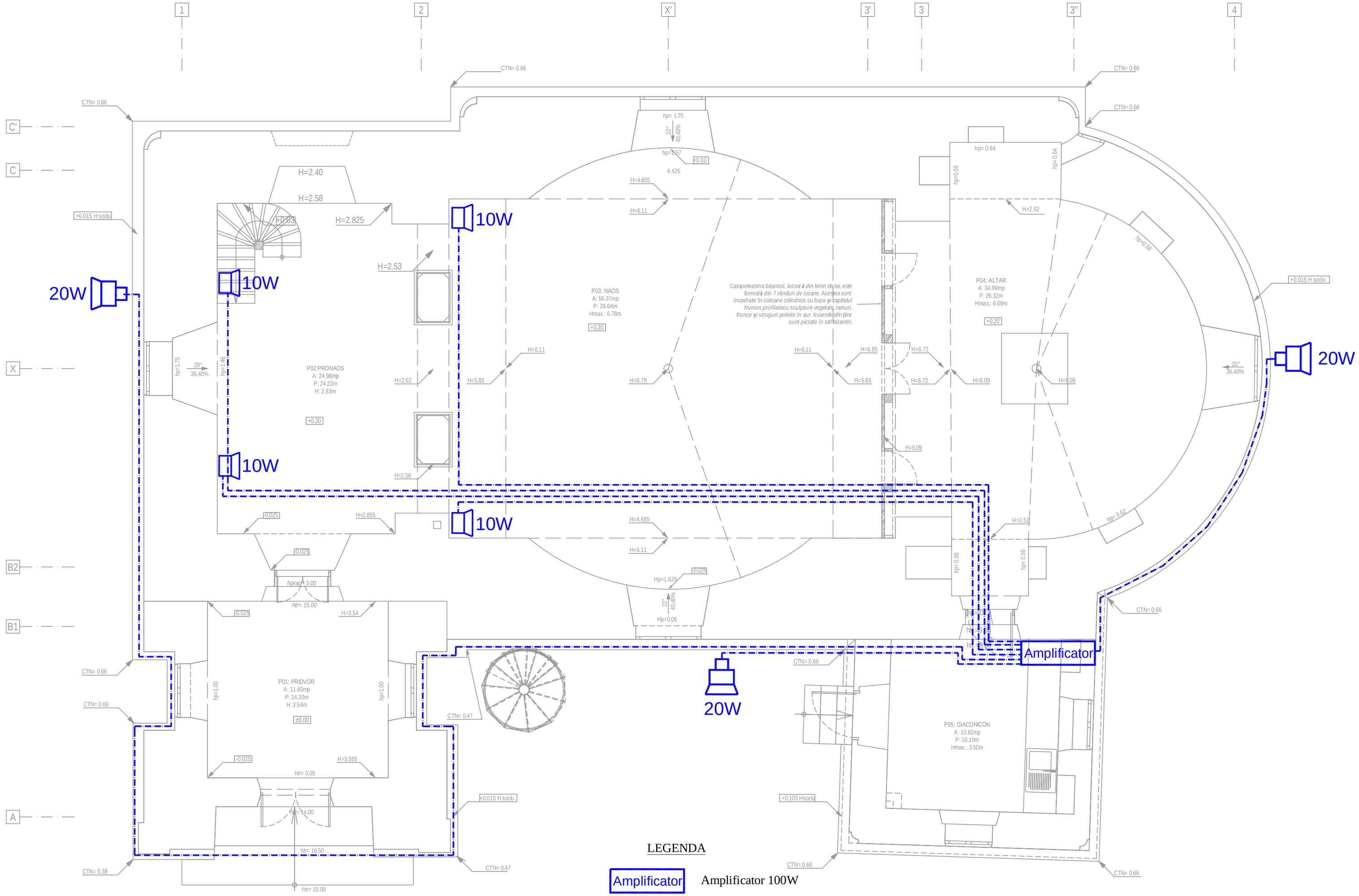

LEGENDA

Amplificator	Amplificator 100W
10W	Boxa interioara 10W
20W	Boxa exterioara 20W
	Traseu boxe;

NOTĂ

1. Orice modificare a prevederilor prezentei planşe se face numai cu acordul scris al proiectantului;
2. Orice neconcordanţă între prevederile prezentei planşe şi situaţia din amplasament se va aduce imediat la cunoştinţa proiectantului.

verificator/expert	nume	semnatura	cerinta	referat / expertiza nr. / data

PROIECTANT GENERAL: EUROAMIRA — Noi te îndrumăm spre succes!
Iaşi, Calea Chisinaului, nr. 17, corp C1, et. 2, cam.207, judeţul Iaşi
J22/1305/2007, C.U.I.: RO 21648235,
Tel.:+40.332/132.180,Fax:+40.374/090.048

BENEFICIAR: SFANTA MANASTIRE VARATEC

Proiect nr. 001/2018

FAZA: D.T.A.C.+Ptl

VOLUM: INST.

SPECIFICATIE	NUME	SEMNATURA	Scara: 1:50
SEF PROIECT COMPLEX	ARH. OVIDIU- DORIN ALEXIEVICI		
PROPUNERE	ING. VASILE FILIP		Format: A2
DESENAT	ING. VASILE FILIP		

DENUMIRE PROIECT:
PUNEREA IN VALOARE A PATRIMONIULUI CULTURAL PRIN CONSOLIDAREA SI CONSERVAREA BISERICII „SFANTUL IOAN BOTEZATORUL", DIN CADRUL ANSAMBLULUI MANASTIRII VARATEC
Sat Varatec, Str. Veronica Micle, Nr.25, Comuna Agapia, Judetul Neamt

INSTALATII CURENTI SLABI - SONORIZARE
BISERICA - PLAN PARTER

PLANSA ICS.02

Drepturi de autor: S.C. EUROAMIRA S.R.L. conform Lege nr. 8/1996

Revizia:R0